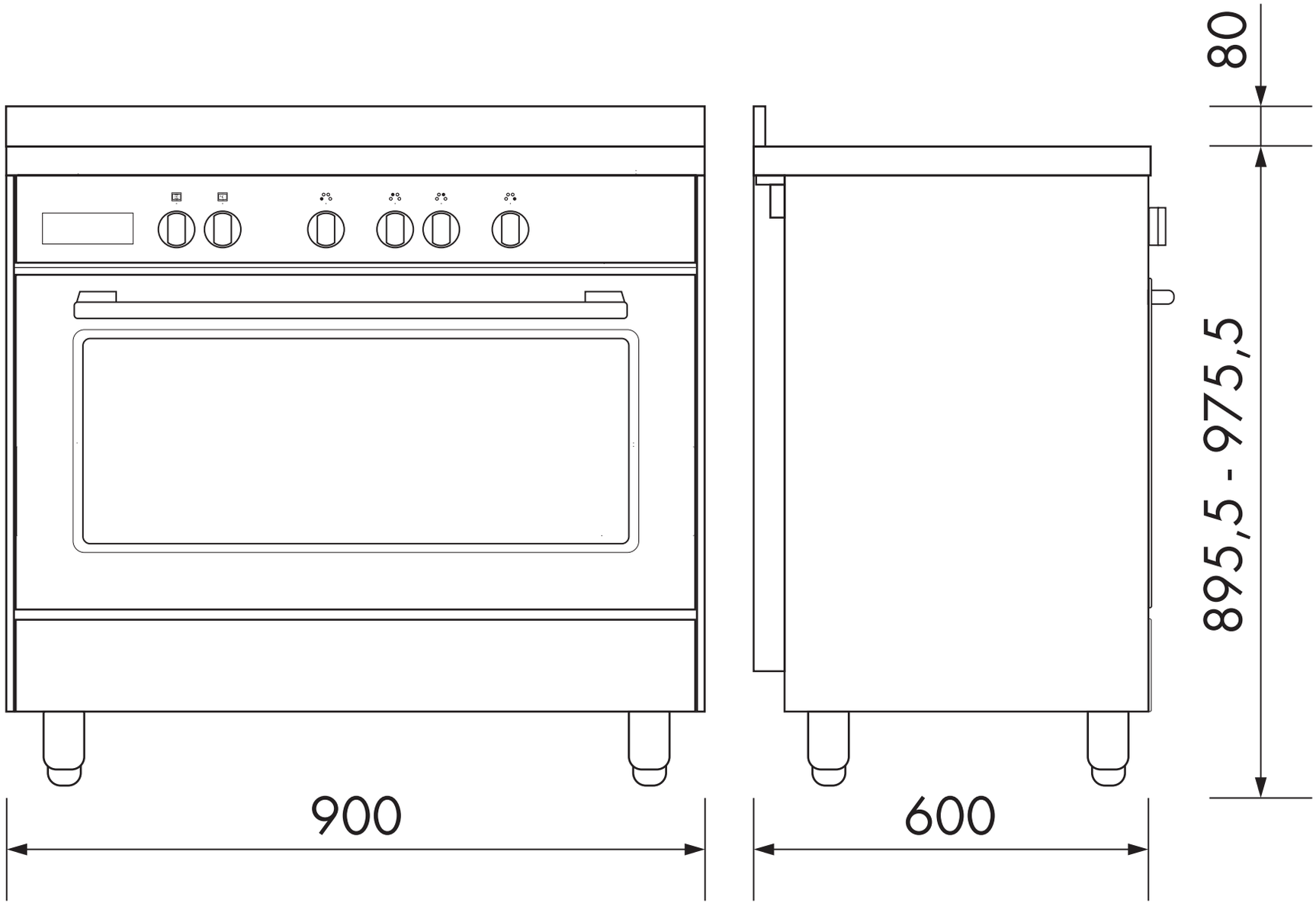
80
895,5 - 975,5
900
600