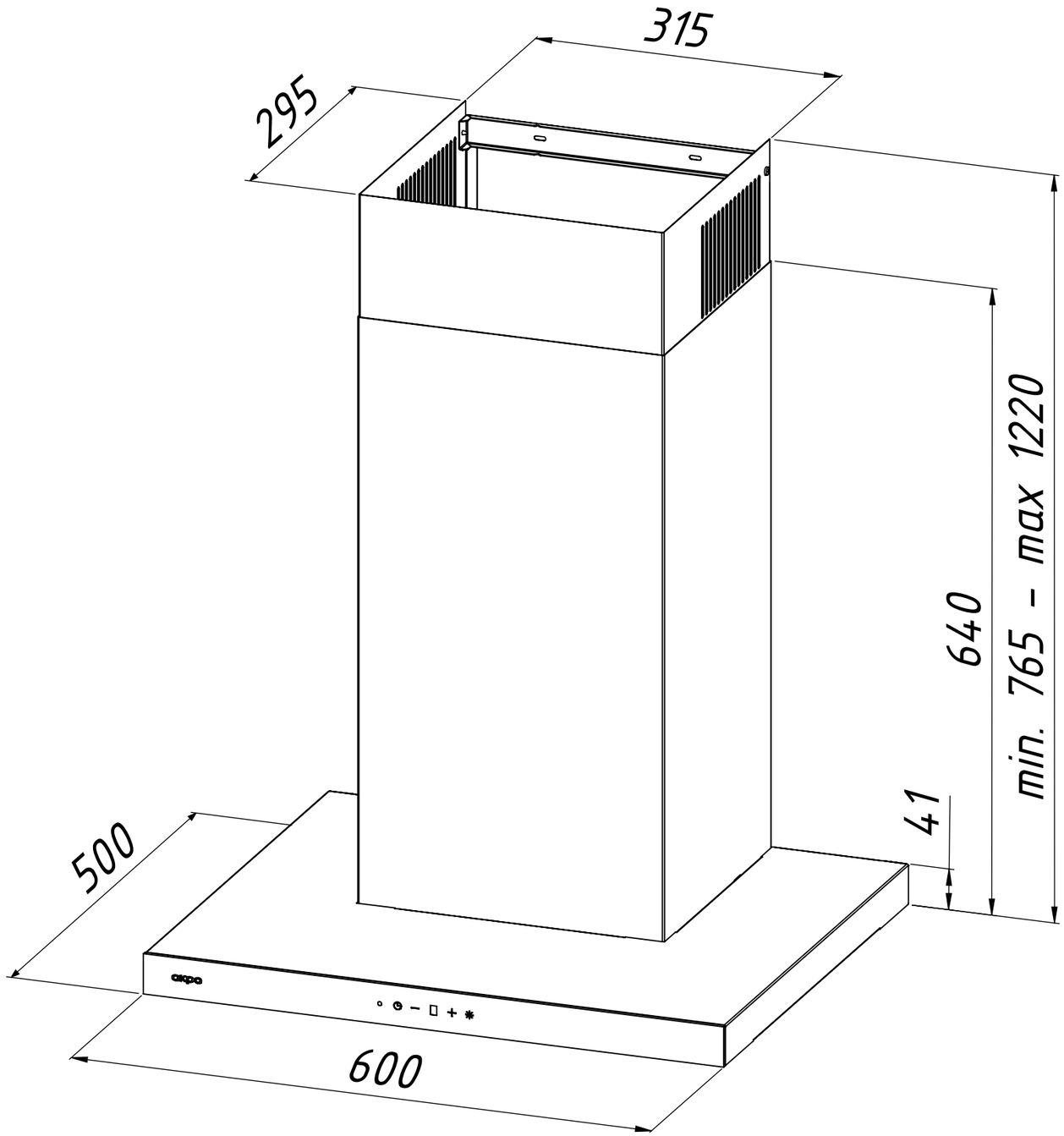
315
295
min. 765 – max 1220
640
41
500
600
akpa