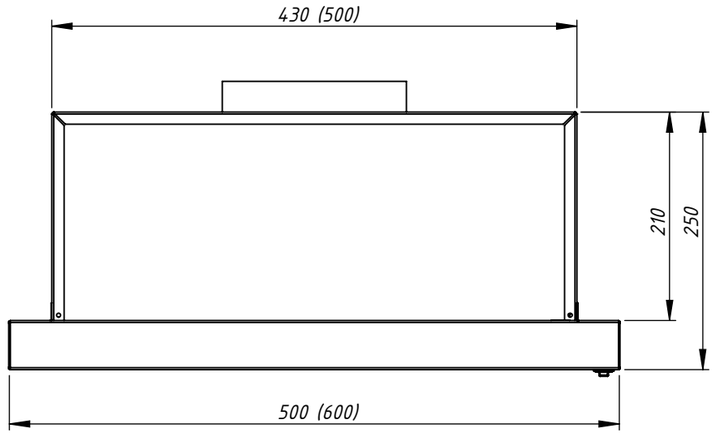
430 (500)
210
250
500 (600)

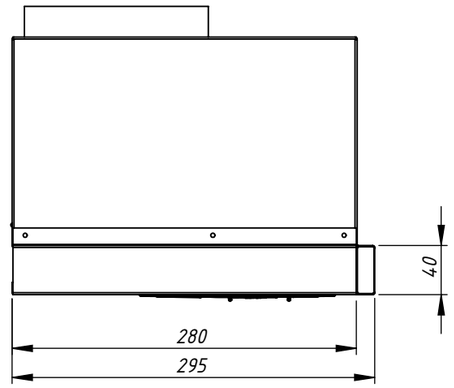
40
280
295

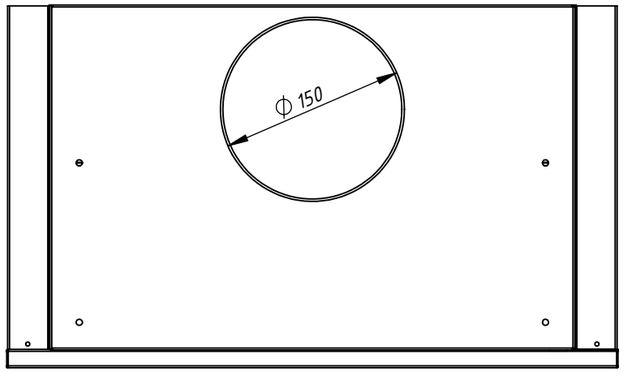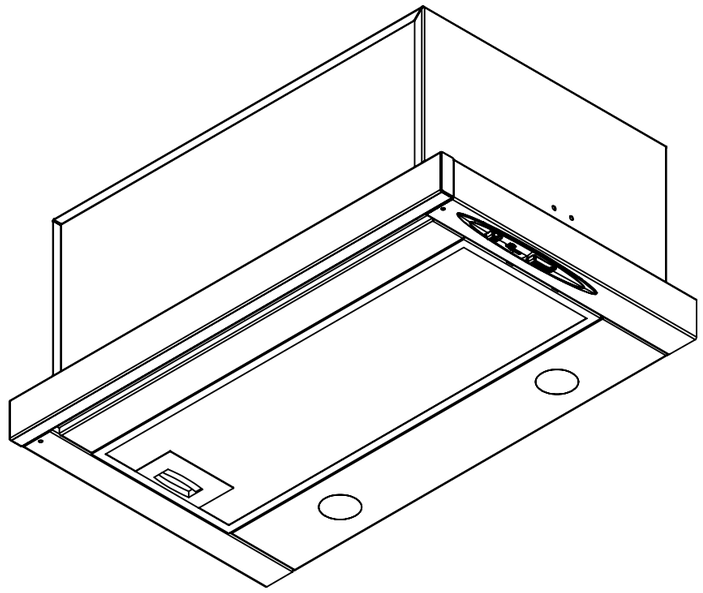
ϕ 150